注 意 事 項:

1. 不可將本機暴露在雨中或潮濕環境裏.
2. 請勿帶電安裝及請正確連接電源.
3. 本機通電前, 請確定所有連接線已正確地連接.
4. 請委托合格的防盜系統工程技術人員進行安裝及測試.
5. 使用本機前, 務必先通讀此說明書以便掌握正確的使用方法.
6. 請妥善保管好此說明書, 以便日後需要時參考.

技 術 規 格:

單機耗電量	:	Max 80mA
電源輸入	:	9-24V AC/DC
警報輸出繼電器	:	3A/24V DC or 3A/120V AC
外部尺寸	:	88(L)X88(W)38(H)mm
工作溫度	:	-20℃～50℃
重量	:	130g

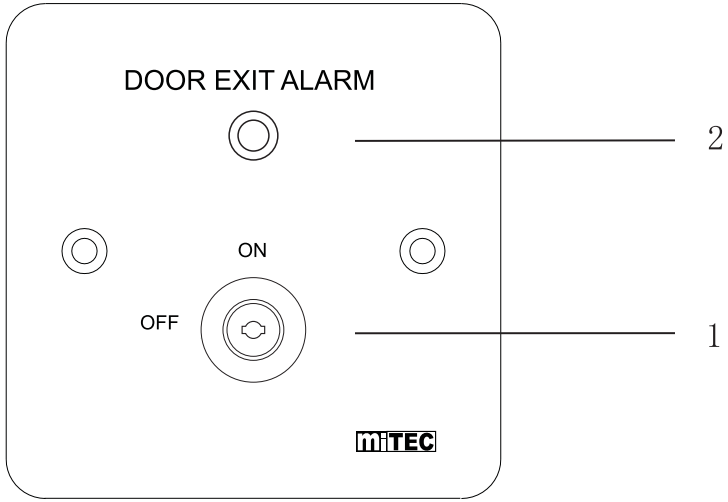

面 板 功 能 說 明:

1. **鎖匙開關** [Key Switch]:

   鎖匙處於 OFF 位置時警報器為撤防狀態.

   鎖匙處於 ON 位置時警報器為佈防狀態.

2. **指示燈功能** :

   [綠燈亮]: 警報器處於撤防狀態 (OFF) 及出路門已關上.

   [綠燈閃]: 警報器處於撤防狀態 (OFF) 及出路門被開啟.

   [紅燈亮]: 警報器處於佈防狀態 (ON) 及出路門已關上或.
   出路門被開啟但 (T1) 延時進行中仍未觸發警報.

   [紅燈閃]: 警報器處於佈防狀態 (ON) 及出路門開啟並觸發警報.

PCB接線說明:

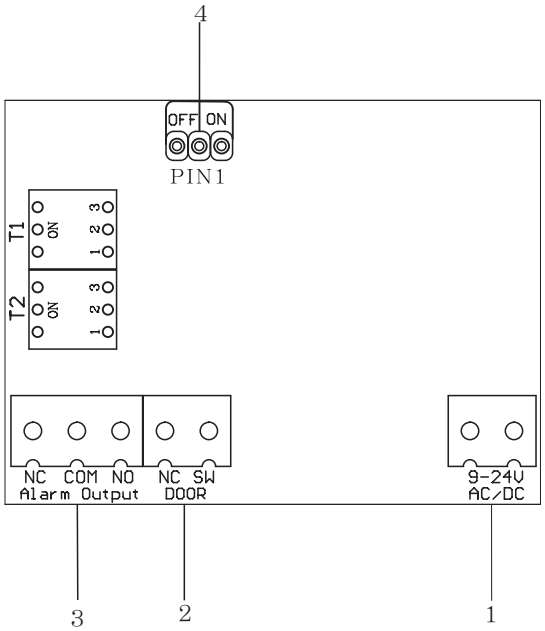

1. **電源供應** POWER ：
   可連接 AC/DC 9-24V 電源

2. **門磁回路** NC SW：
   連接門磁開關，佈防時門被開啟超出廷時時間後會觸發警報..

3. **警報輸出** ALARM OUTPUT ：
   定時繼電器(NO/NC), 可設置(T2)警報時間為5秒~15 分鐘或長響.

4. **蜂鳴器靜音** (PIN1)：
   將 PIN1 跳線插處於 OFF 位置可令蜂鳴器靜音

功能說明

1. **蜂鳴器提示輸出** ：
   a 當警報器佈防(ON)時，出路門被開啟後(T1)延時時間進行中，蜂鳴器會發出斷續響聲，如在(T1)延時時間內未能將門關好，本機會發出警報.
   b 當警報器被觸發後蜂鳴器會發出長響聲直至門關上或撤防(OFF)
   *** 將 PIN1 跳線插處於 OFF 位置可令蜂鳴器靜音.

2. **時間設置** (T1) & (T2)：
   a 出門延時(T1): 當警報器處於佈防狀態下開啟出路門時間超出(T1)所設置時間本機會觸發警報器，如開門時間少於(T1)所設置時間本機不會觸發警報，可參照(T1)列表設置出門延時時間.
   b 警報輸出(T2): 當本機觸發警報後定時繼電器(NO/NC) 有輸出，直至(T2)警報輸出時間完結或將門關上，亦可利用面板上鎖匙進行撤防(OFF)令本機停止警報輸出，可參照(T2)列表設置時間.

設置出門延時時間 (T1)

DIP SWITCH位置			时间
1	2	3	
OFF	OFF	OFF	5S
OFF	OFF	ON	10S
OFF	ON	OFF	20S
OFF	ON	ON	30S
ON	OFF	OFF	45S
ON	OFF	ON	60S
ON	ON	OFF	90S
ON	ON	ON	120S

設置警報輸出時間 (T2)

DIP SWITCH位置			时间
1	2	3	
OFF	OFF	OFF	15S
OFF	OFF	ON	30S
OFF	ON	OFF	60S
OFF	ON	ON	120S
ON	OFF	OFF	4m
ON	OFF	ON	8m
ON	ON	OFF	15m
ON	ON	ON	长响